finder
SWITCH TO THE FUTURE

85.02/03/04

	85.0x.x.xxx.0000
	0.012 12 V AC/DC **0.024** 24 V AC/DC **0.048** 48 V AC/DC **0.125** (110…125)V AC/DC **8.240** (230…240)V AC U_{min}-U_{max} (0.85-1.1)U_N
	P 2 VA / 2 W
	85.02 - 2 CO (DPDT) - 10 A 250 V AC **85.03** - 3 CO (3PDT) - 10 A 250 V AC **85.04** - 4 CO (4PDT) - 7 A 250 V AC
	AC1 2500 VA 1750 VA (85.04) AC15 (230 V AC) 500 VA 350 VA (85.04) M (230 V AC) 0.37 kW 0.125 kW (85.04) DC1 (30/110/220)V (10/0.25/0.12)A (7/0.25/0.12)A (85.04)
	(–20...+60)°C
IP40	

2

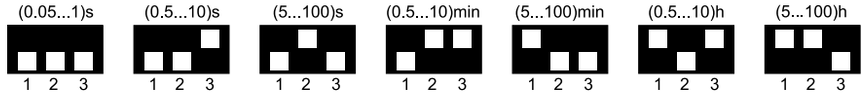

3

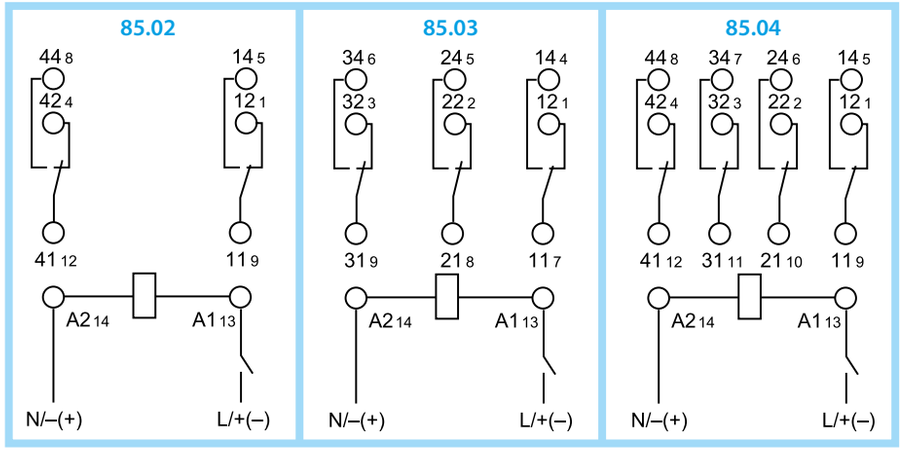

1

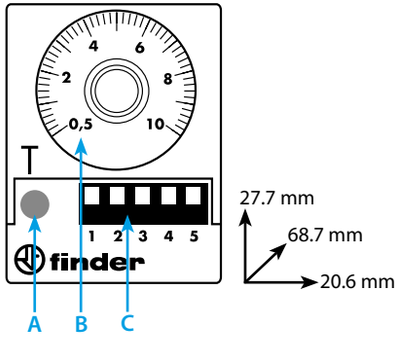

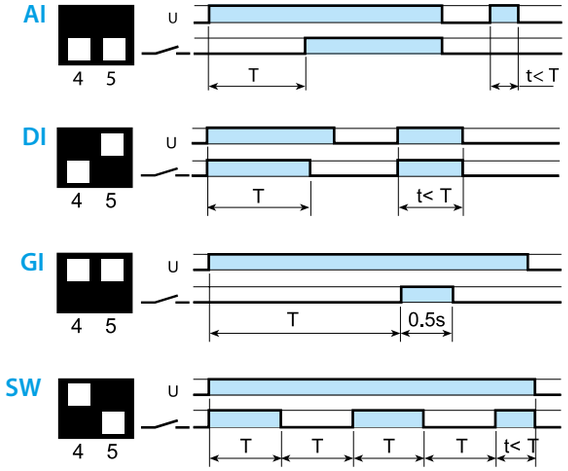

РУССКИЙ

85.02/03/04
МИНИАТЮРНЫЕ ТАЙМЕРЫ ДЛЯ МОНТАЖА В РОЗЕТКИ

1 ВИД СПЕРЕДИ

A Светодиод:
- мигает медленно: питание ВКЛ, реле ВЫКЛ
- мигает быстро: питание ВКЛ, идет отсчет времени, реле ВЫКЛ
- включен: питание ВКЛ, реле ВКЛ

B Регулировка времени
C Dip-переключатель: диапазоны времени и функции

2 ДИАПАЗОНЫ ВРЕМЕНИ
Поворотный переключатель шкал времени (Тмин...Тмакс)

3 СХЕМЫ ПОДКЛЮЧЕНИЯ И ФУНКЦИИ
ПРИМЕЧАНИЕ временные диапазоны и функции необходимо задавать да подачи питания на таймер

AI Задержка включения
DI Интервалы
GI Импульсы с задержкой
SW Симметричный повтор цикла (начальный импульс ВКЛ)

ДРУГИЕ ДАННЫЕ
Время восстановления: ≤20 мс.
Розетки для монтажа 94 серии.

УСЛОВИЯ РАБОТЫ
В соответствии с Европейской директивой по электромагнитной совместимости (89/336/EC), таймер обладает высоким уровнем защищённости от излучаемых и проводимых помех, намного большим, чем предписано в стандарте EN 61812-1.
Однако, такие источники как: трансформаторы, двигатели, выключатели и соответствующие силовые кабели могут мешать функционированию устройства вплоть до его полного повреждения. Поэтому рекомендуется ограничить длину соединительных кабелей и, если необходимо, защитить таймер RC-фильтрами, варисторами или другими устройствами защиты от перенапряжения.

finder

Utility Model - IB8500001 - 06/21 - Finder S.p.A. con unico socio - 10040 ALMESE (TO) - ITALY